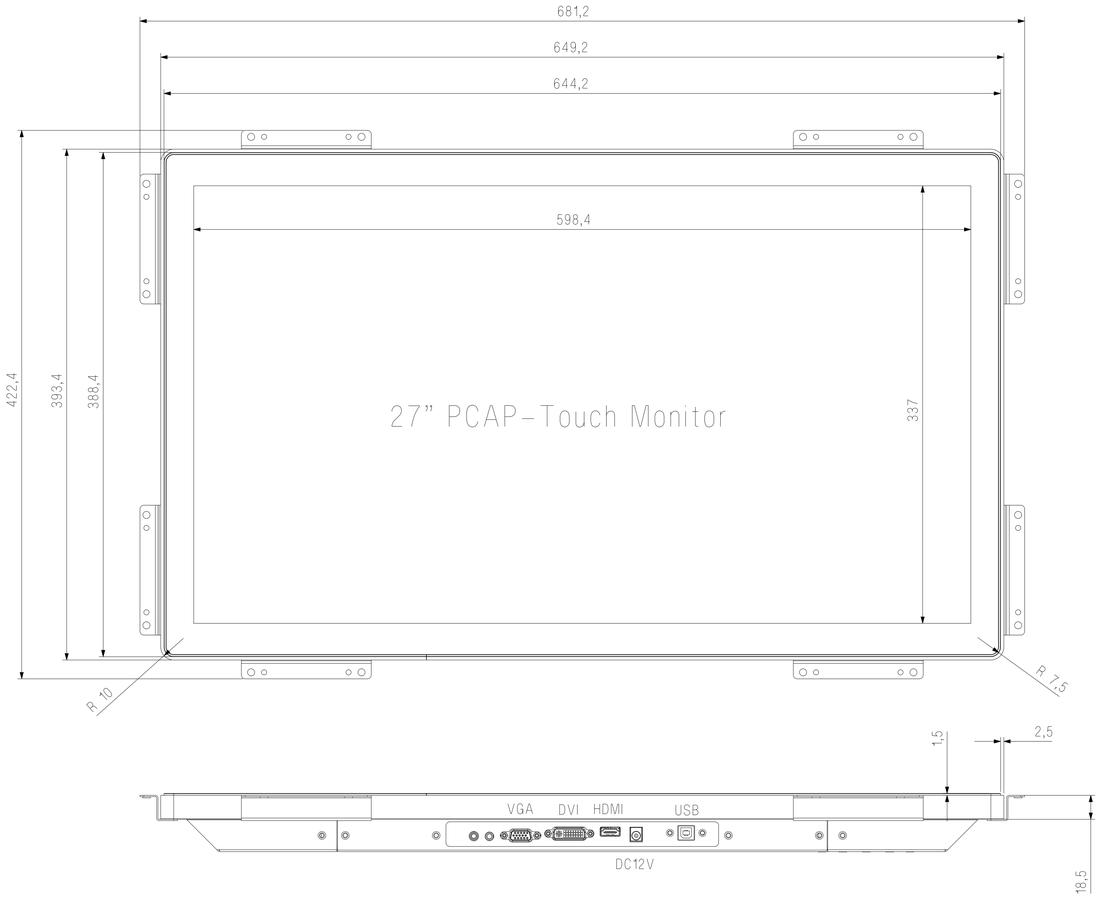

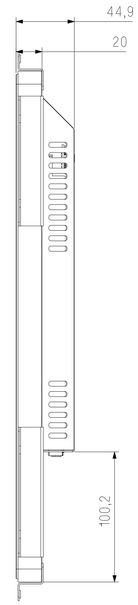

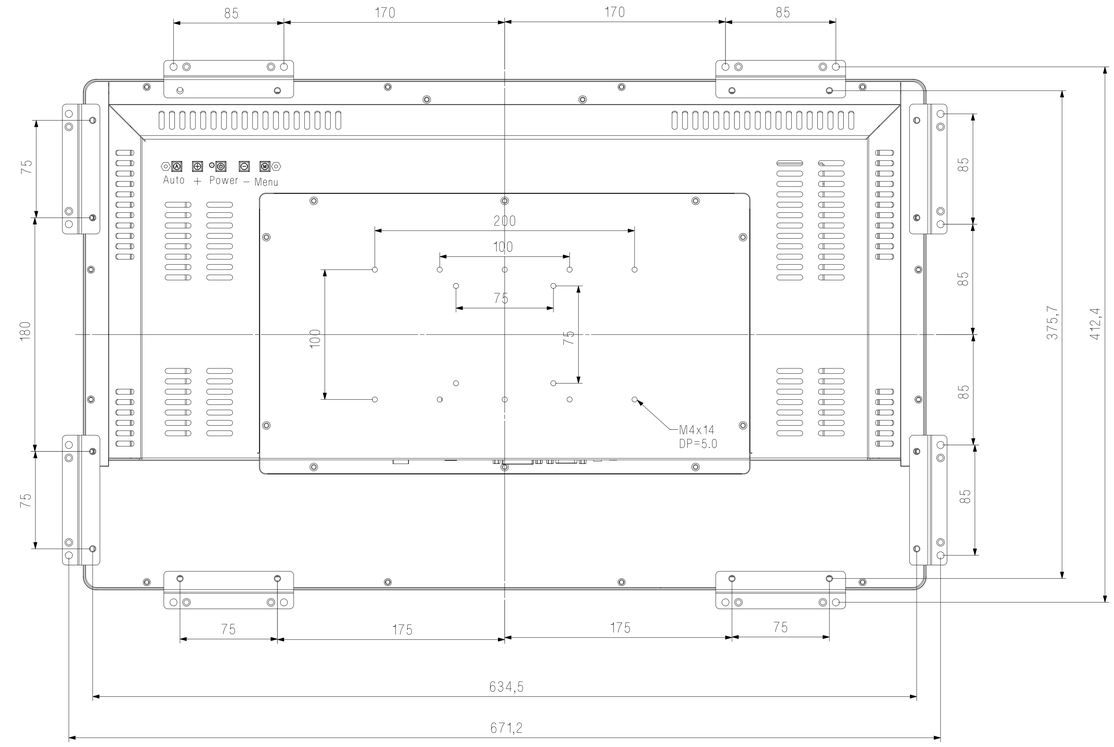

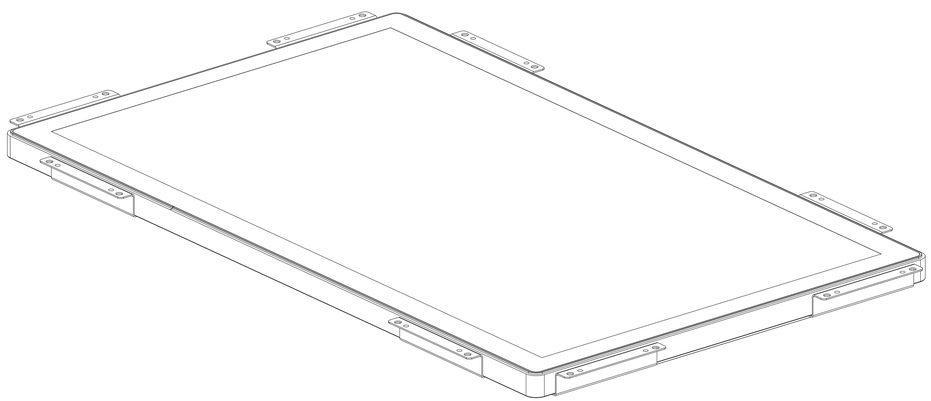

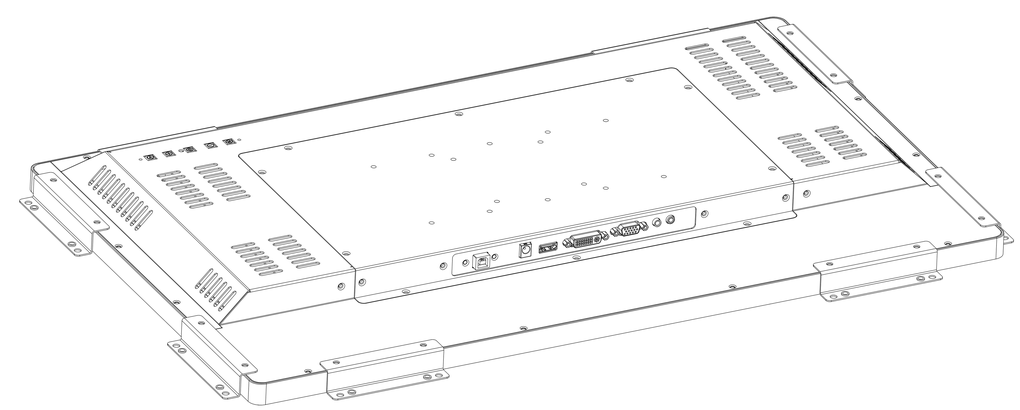

27寸

2017-03-20